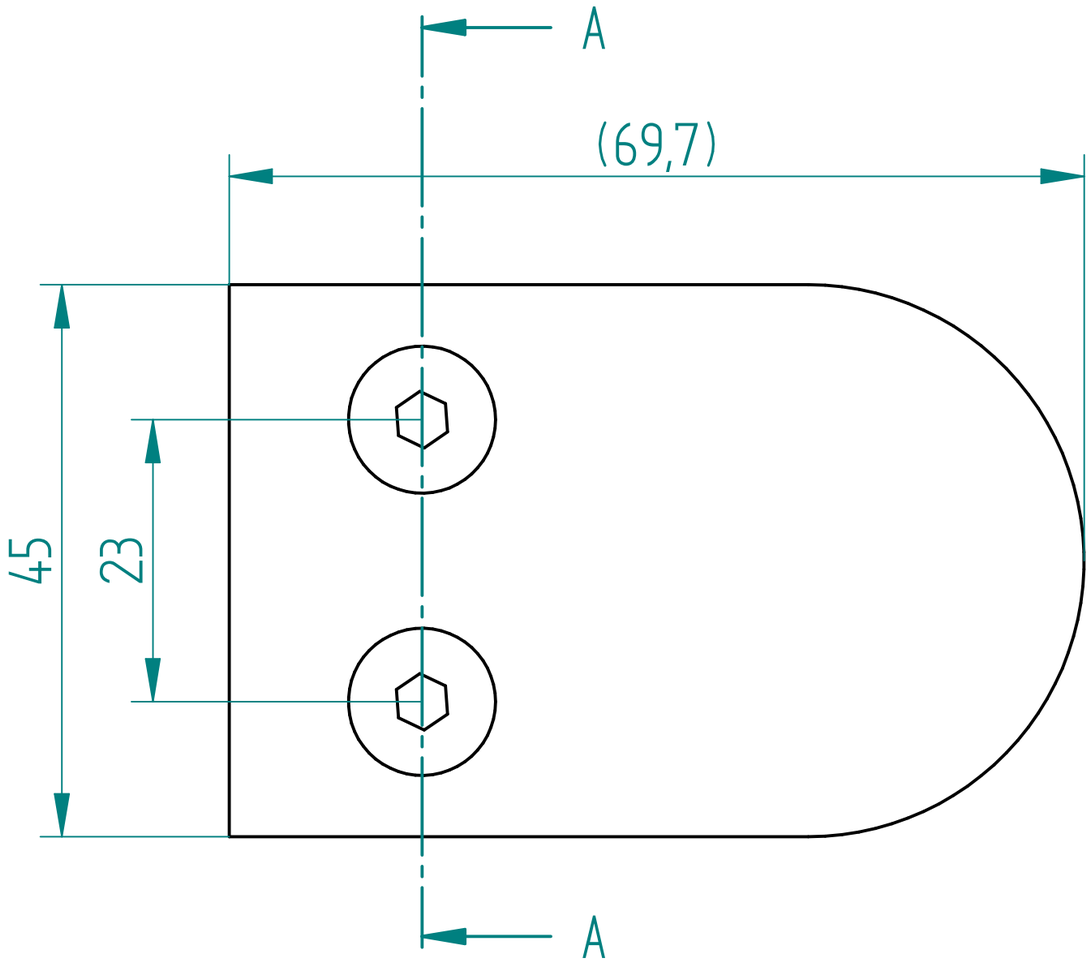


Schnitt A–A

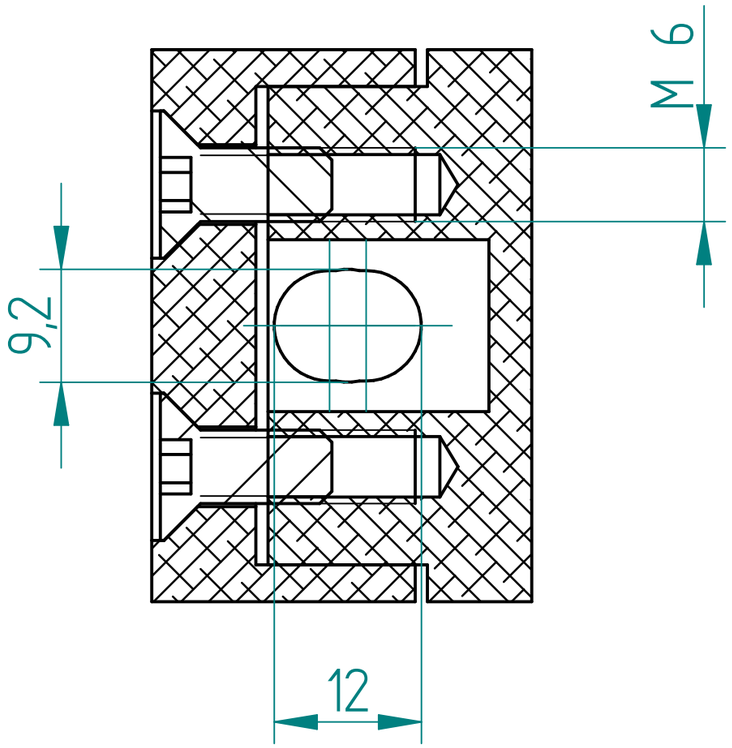


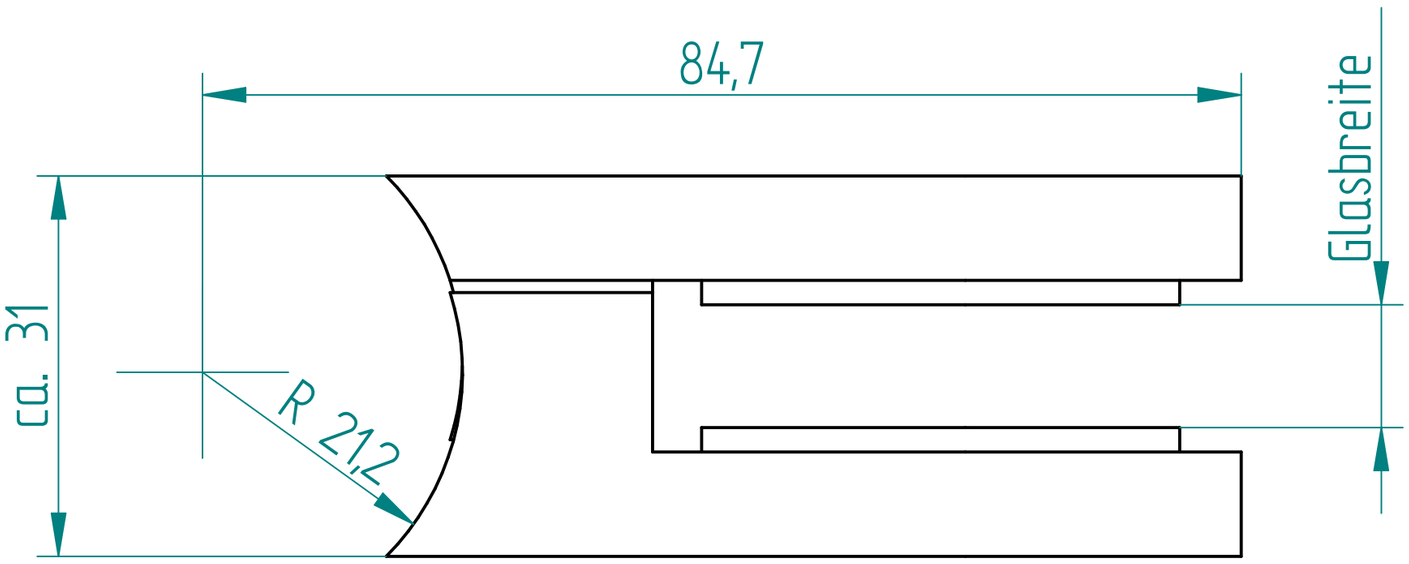


| | NAME | DATE |
|---|---|---|
| gezeichnet | | |
| geprüft | | |
| Oberfl. Beschläge | | |
| Stückzahl | | |
| Wrkstoff | VA-Stahl | |

ETG BY KEVIN KREYER
EDELSTAHL TRIFFT GLAS

Kunde:

SIZE A3 | Benennung: Glasaufnahme Rohr | REV

FILE NAME: Glasaufnahme_Rohr.dft

SCALE: M 2:1 | WEIGHT: