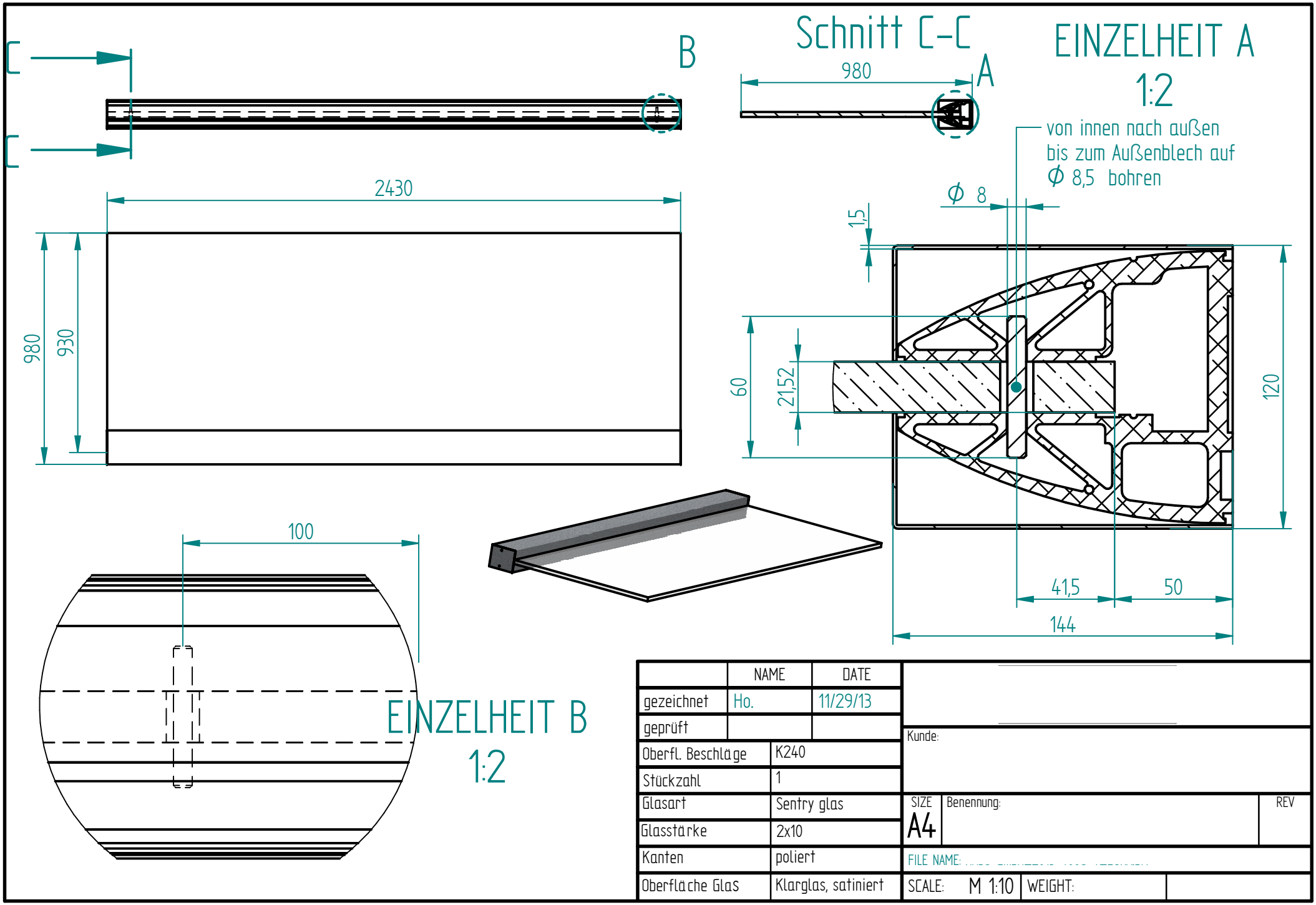

	NAME	DATE
gezeichnet	Ho.	11/29/13
geprüft		
Oberfl. Beschläge	K240	
Stückzahl	1	
Glasart	Sentry glas	
Glasstärke	2x10	
Kanten	poliert	
Oberfläche Glas	Klarglas, satiniert	

Kunde:

SIZE A4 | Benennung: | REV

FILE NAME:

SCALE: M 1:10 | WEIGHT: