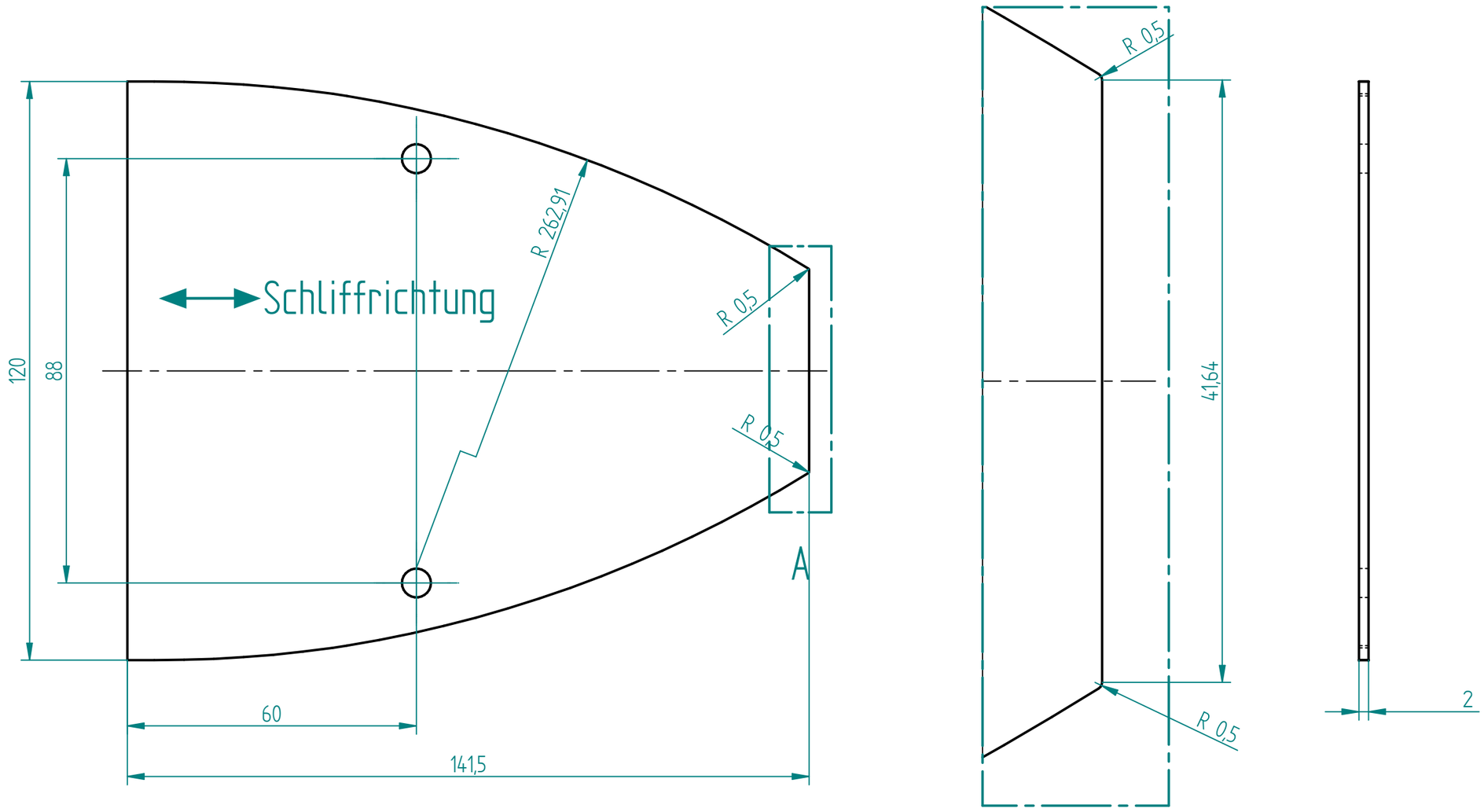


EINZELHEIT A

| | NAME | DATE |
|---|---|---|
| gezeichnet | Maroli | 10.11.2015 |
| geprüft | | |
| Oberfl. Beschläge | | |
| Stückzahl | 50 | |
| Glasart | | |
| Glasstärke | | |
| Kanten | | |
| Oberfläche Glas | | |

Kunde:
Dura Blende für 2x10 = 21,52

SIZE A3 | DWG NO | REV

FILE NAME: Dura_21_52_oval_Blende.dft

SCALE: 1 : 1 | WEIGHT: