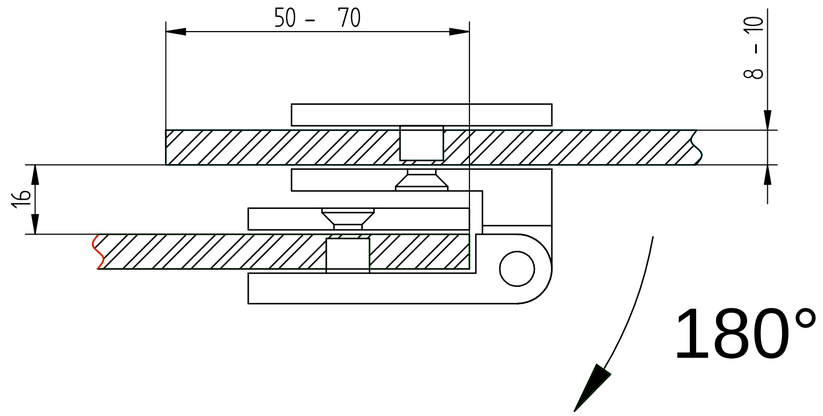

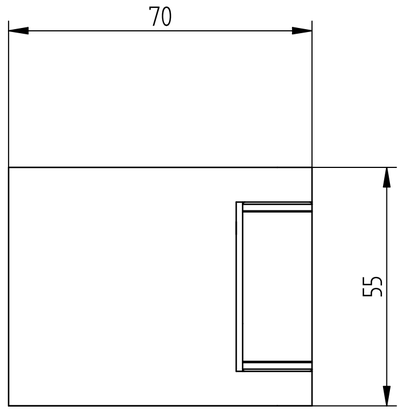

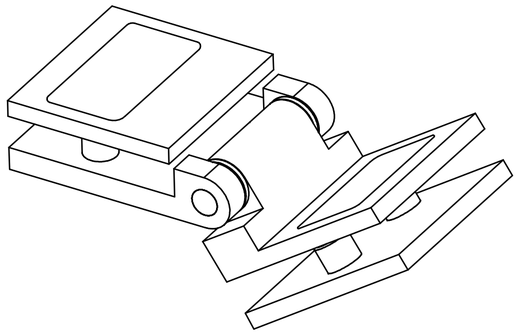

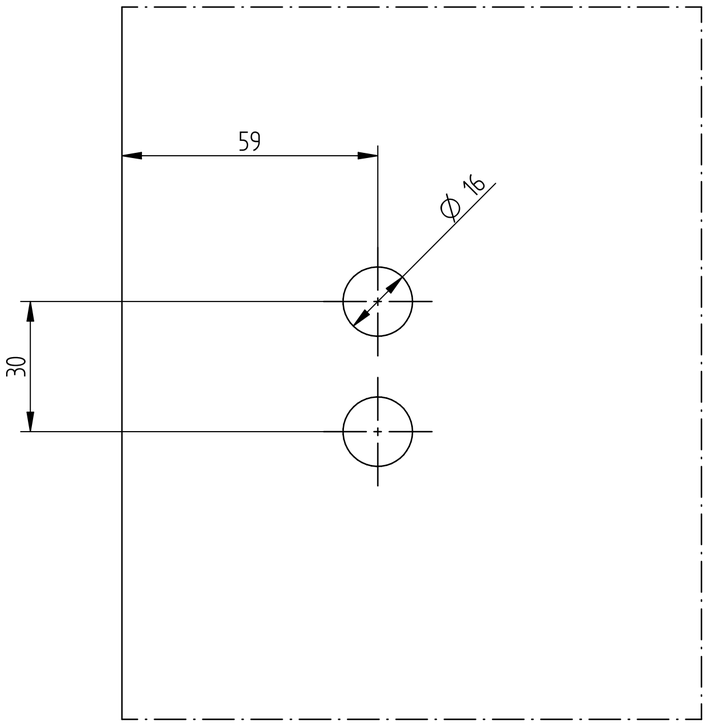

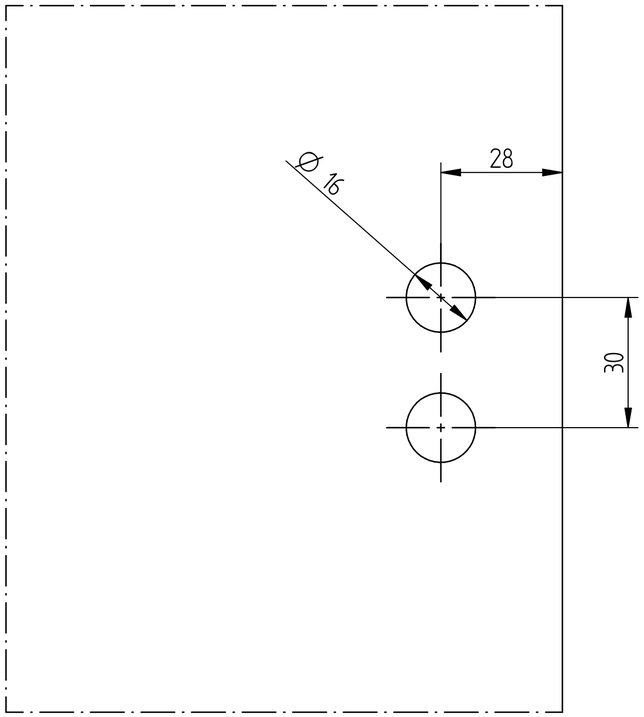

Metalleigenschaften	
Material:	1.4301 (V2A)
Oberfläche:	geschliffen K240
Glaseigenschaften:	
Glasart	ESG / VSG aus TVG
Glasstärke	X6
Kanten	poliert
Glas	Klarglas
Beschichtung	X5
Sonstiges	X4

Stückzahl 1		Version: –	Allgemeintoleranzen: (gelten nicht für Gläser) DIN ISO 2768-vL	ETG KEVIN KREVER TÜDELSTAHL TRIFFT GLAS
	Blatt A2	Maßstab: 1:1	Bearbeiter: Technik	Zeichnungsdatum: 22.08.2016
Kunde / Auftragsnummer: ETG				
Benennung: 8500L-26 Scharnierverbindung Glas-Glas				
FILE NAME: 8500L-26.dft				