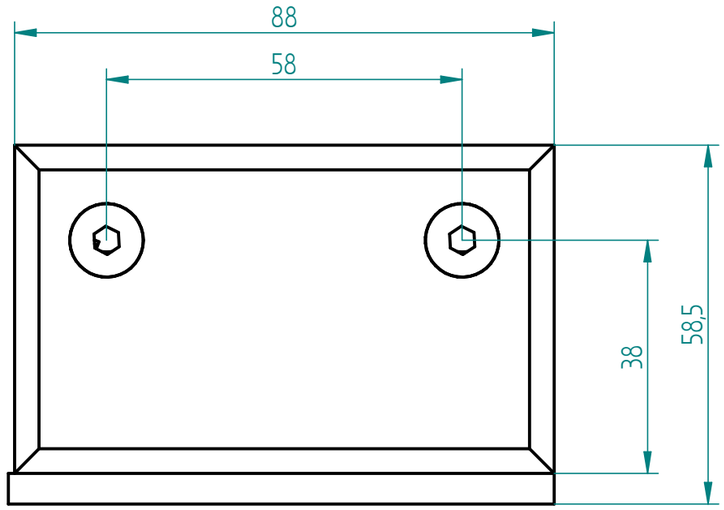

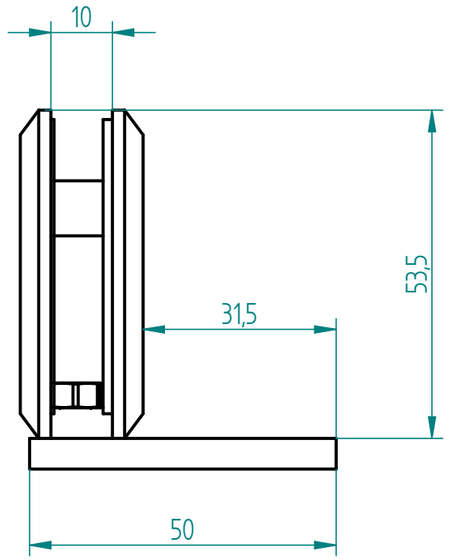

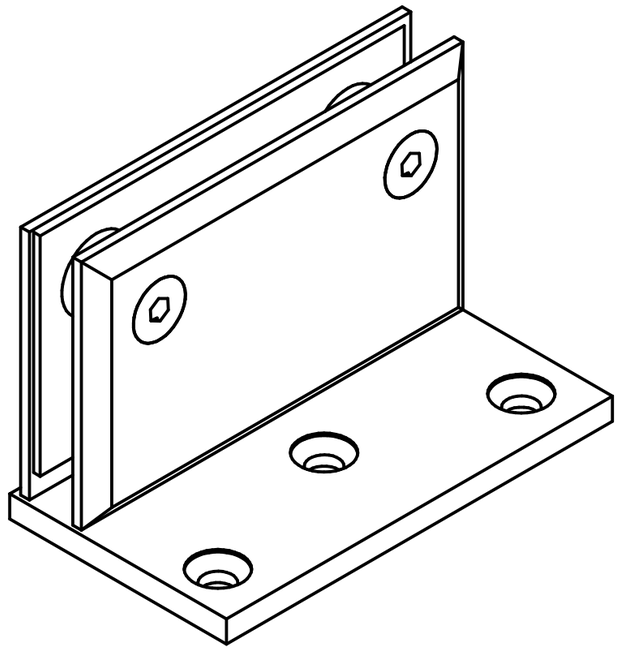

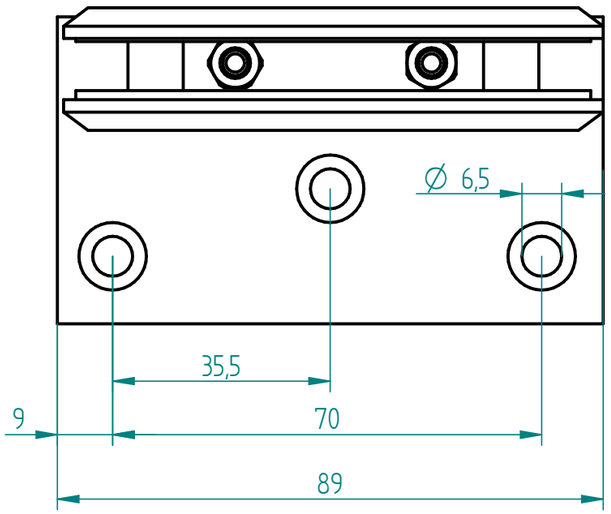

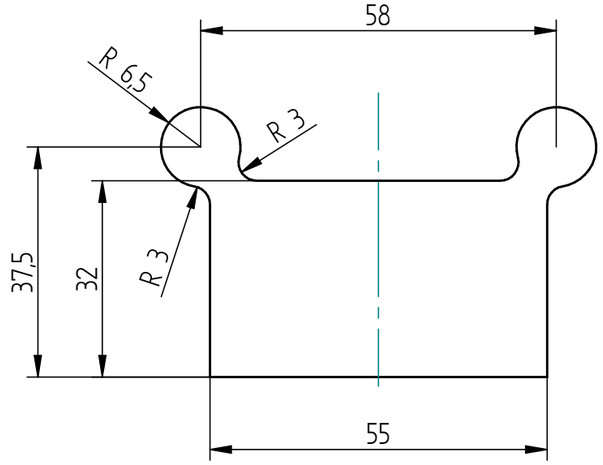

Glasausschnitt

Alle Angaben in mm

Metalleigenschaften	
Material:	1.4301 (V2A)
Oberfläche:	geschliffen K240
Glaseigenschaften:	
Glasart	ESG
Glasstärke	8-10
Kanten	/
Glas	/
Beschichtung	/
Sonstiges	/

Stückzahl 1		Version: –	Allgemeintoleranzen: (gelten nicht für Glaser) DIN ISO 2768-vL	ETG BY KEVIN KREYER EDELSTAHL TRIFFT GLAS
	Blatt A3	Maßstab: 1:1	Bearbeiter: Nickel	Zeichnungsdatum: 27.11.2017
Kunde / Auftragsnummer: 8500-L016-1000 8500-L016-2000				
Benennung: 8500-L016-1000-2000_Baugruppenzeichnung_ETG				
FILE NAME: 8500-L016-1000-2000_Baugruppenzeichnung_ETG.dft				