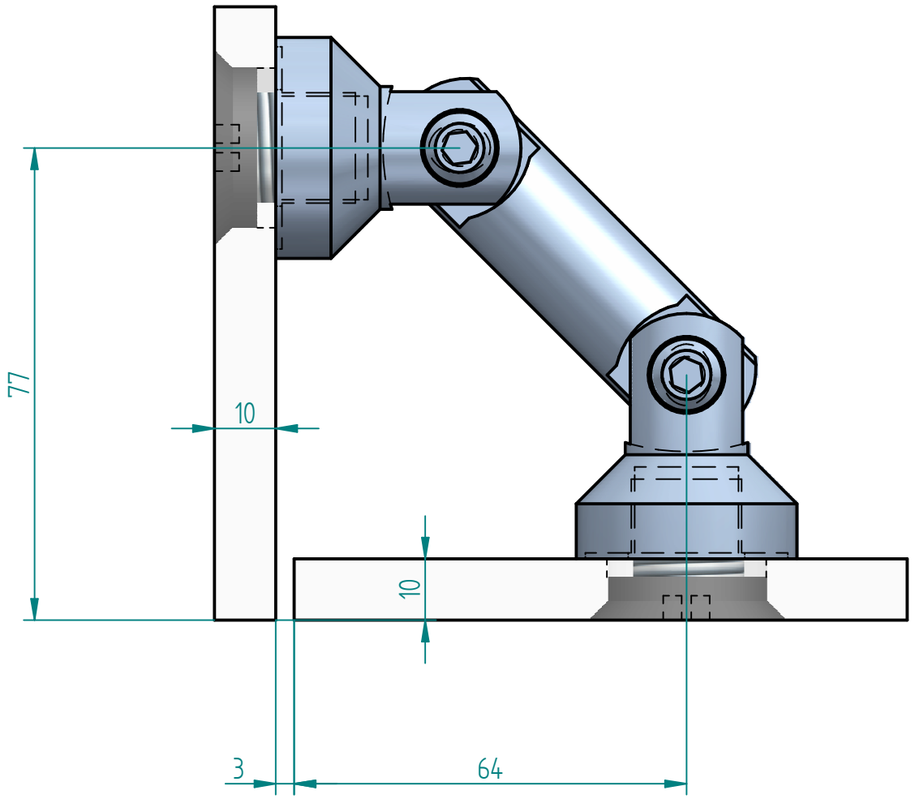

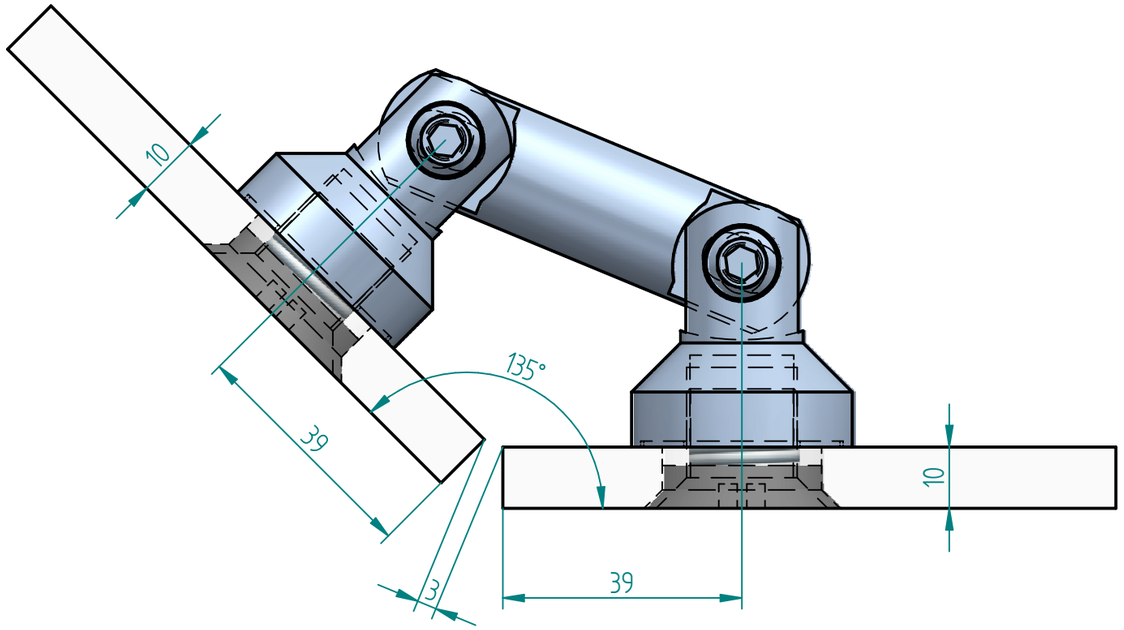

	NAME	DATE
gezeichnet	–	11/22/12
geprüft		
Oberfl. Beschläge	geschliffen	
Stückzahl	1	
Glasart	ESG	
Glasstärke	10	
Kanten	poliert	
Oberfläche Glas	Klarglas	

Glasprofi24

Kunde: –

SIZE A3 | Benennung: Glas-Glas Verbinder 8000A-1 | REV

FILE NAME: SA8000A-1.dft

SCALE: M 1:1 | WEIGHT: